NOTA :
1. Orice modificari fata de prezenta documentatie se vor face doar in baza dispozitiilor de santier semnate si parafate de proiectantul de specialitate
2. Verificarea dimensiunilor pe santier: Constructorul are responsabilitatea de a verifica dimensiunile prezentei documentatii inainte de inceperea lucrarilor si de a aduce la cunostinta proiectantului de specialitate orice discrepante intre acestea si dimensiunile lucrarilor de executie.

Materiale:
Beton: C16/20; XC2; S3 beton simplu
C20/25; XC2; CEM II(A-S)32,5R; 300kg/mc; S3; 0-16 beton armat cuzineti, grinzi soclu, strat suport pardoseala, planseu
Nota: In reteta de beton poate fi folosit si ciment de tipul CEM II (A-S) 42,5R

Otel: BST500 clasa C (sau B500 clasa C) acoperire cu beton 1.5cm

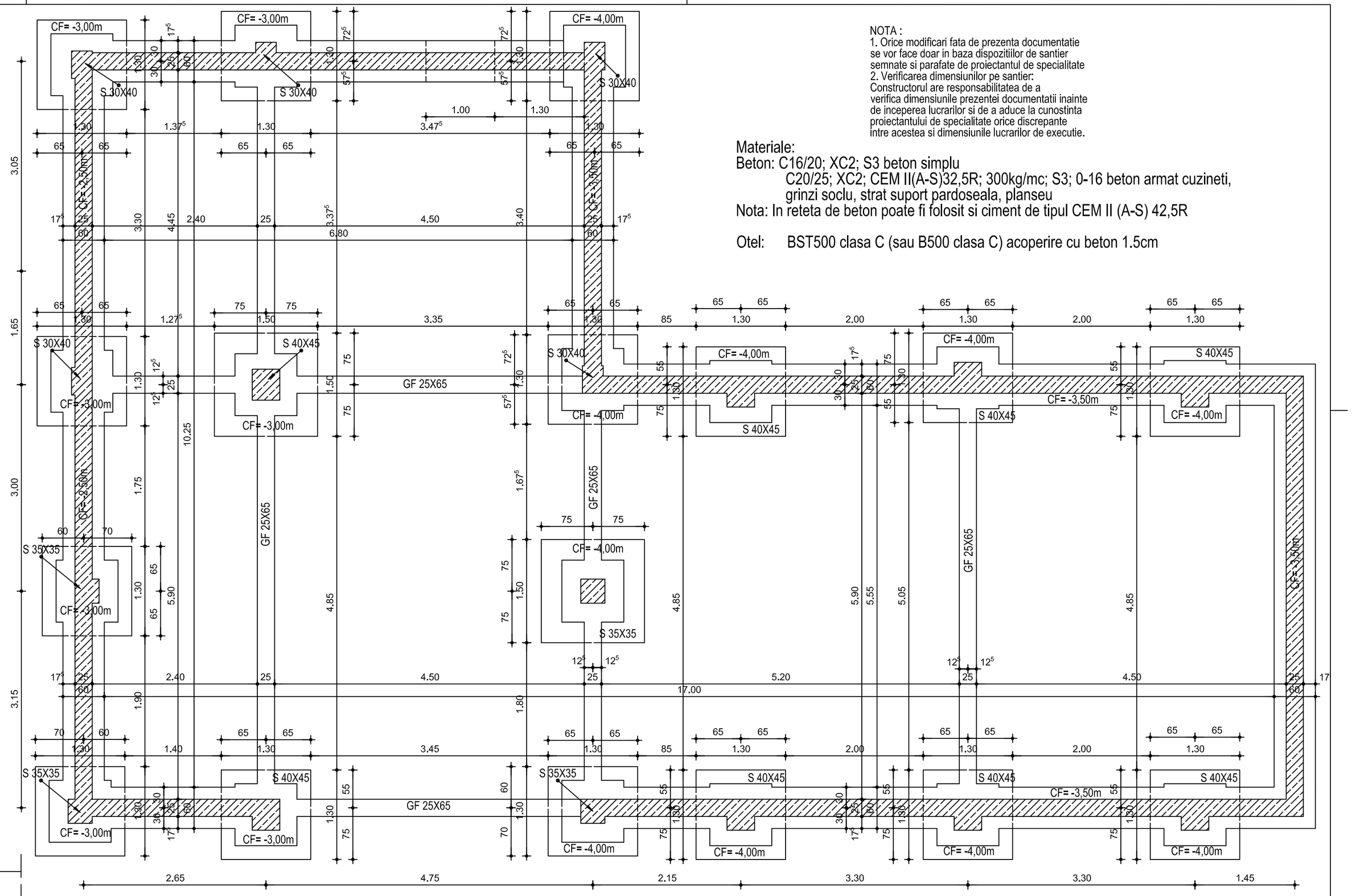


F 150x150

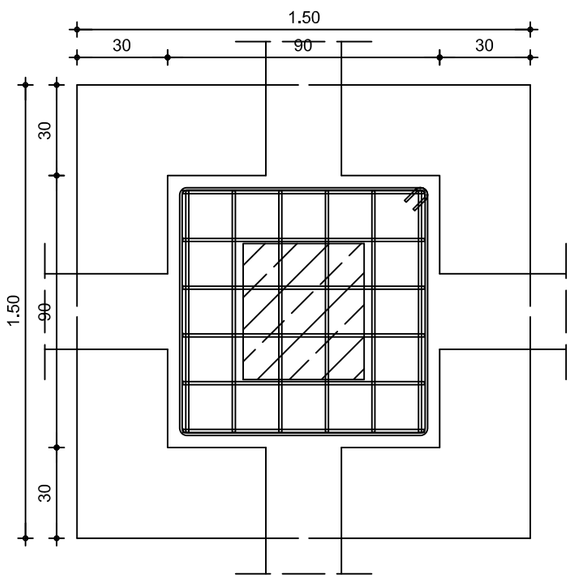


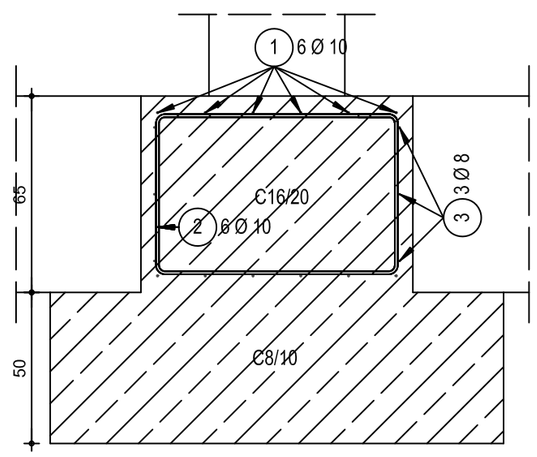


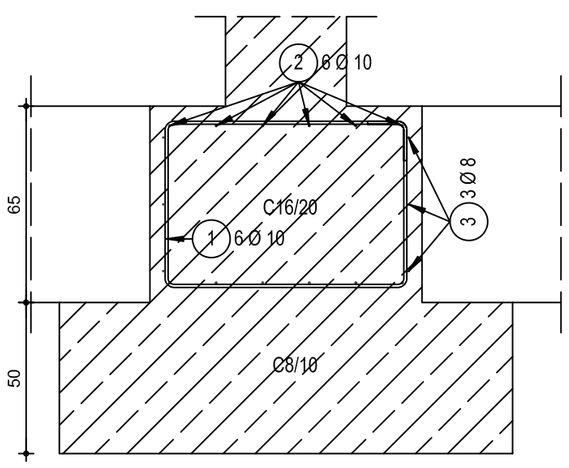


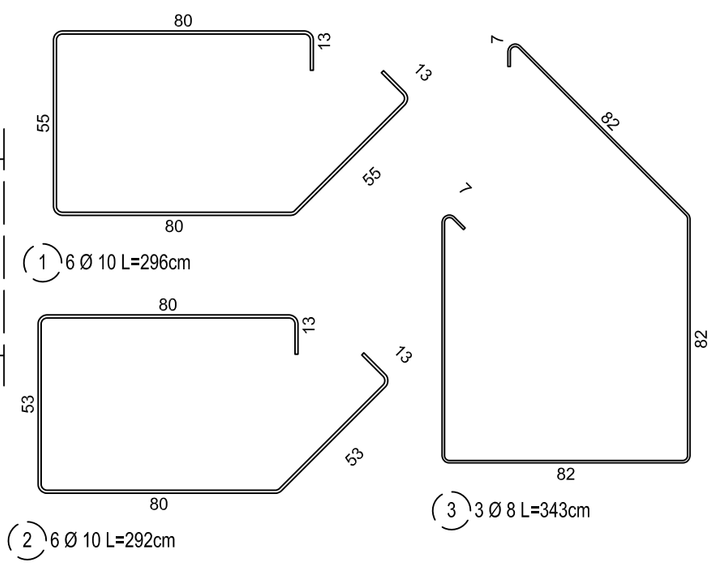


| REVIZIA | DATA | NUMELE | MOTIVUL REVIZIEI |
|---|---|---|---|

BENEFICIAR
JUDETUL SIBIU
Str. General Magheru nr. 14, Sibiu, Romania

PROIECTANT GENERAL - ELABORATORUL STUDIULUI DE FEZABILITATE
SC ACC INFRASTRUCTURE SRL
Str. Vasile Alecsandri nr.24 Sibiu, Romania

DIRECTOR DE PROIECT
ING. CÂNDEA AUREL

NR. PROIECT: 13681
FAZA: S.F.

PROIECTANT INSTALATII
S.C. RUDMIS GROUP S.R.L.
J27/341/2011 RO 28418977
e-mail:rudmisgroup@gmail.com
web: www.rudmisgroup.ro

| | | |
|---|---|---|
| SEF PROIECT | ARH. IVANET VLADIMIR | |
| PROIECTAT | ING. RUDACIONUT | |
| DESENAT | ING. RUDACIONUT | |

DATA: OCTOMBRIE 2018
FORMAT PLANSA: A2

DENUMIRE INVESTITIE
CONSTRUIRE BAZA SALVARE IN STATIUNEA PALTINIS

TITLUL PLANSEI
PLAN SI DETALII FUNDATII

SCARA: 1:50; 1:20
NR. PLANSA: R01

Format = A2